RF-1000CBN 電子式漏電遮断器

形　式	極数	製品質量（kg）	定格電圧（AC，V）	定格電流（A）	定格感度電流（mA）	動作時間（s）	基準周囲温度
RF-1000CBN	3	42	200 または 440	500/600/700/800/900/1000（可調整）	50-100-200-500-1000 切換式	高速形：0.1以内	40℃
					（100-200-500 切換式）	（時延形：0.5-1.2 切換式）	

相間バリア：４００Ｖ級は必ず御使用ください。

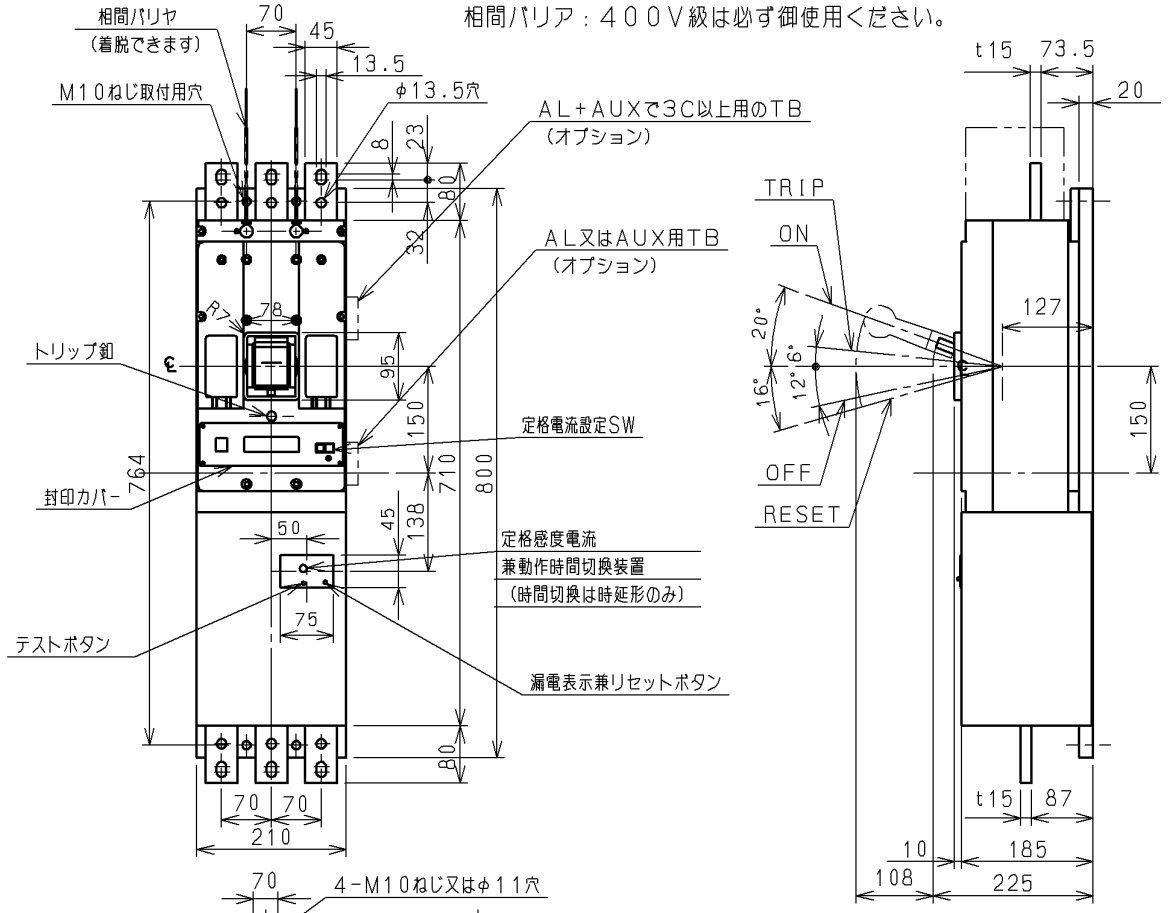

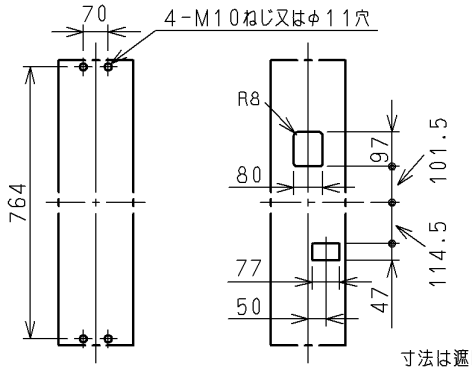

せん孔図　　表板せん孔図

寸法は遮断器の窓枠に対して片側１ｍｍのすき間をもたせた場合です。

付　属　装　置（オプション）			
警報開閉器	AL	C	
補助開閉器	AUX	C	

備考：定格電圧２００Ｖと４４０Ｖは共用できません。注文時に指定してください。

CUSTOMER			DWN. 加藤 97-11-06	REGD 2012-02-22	TITLE 寸法図	REV. 05
QUANTITY	ORDER NO.	WORK NO.	CHKD. 嶋野 97-11-06			
			APPD. 嶋野 97-11-06			
5 2012-02-22 桐生(富) 藍原 藍原			Hitachi Industrial Equipment Systems Co.,Ltd.	NAKAJO WORKS DWG.NO. 325 43052664		SH. 1/1

(様式No.754-D11-02-DM)